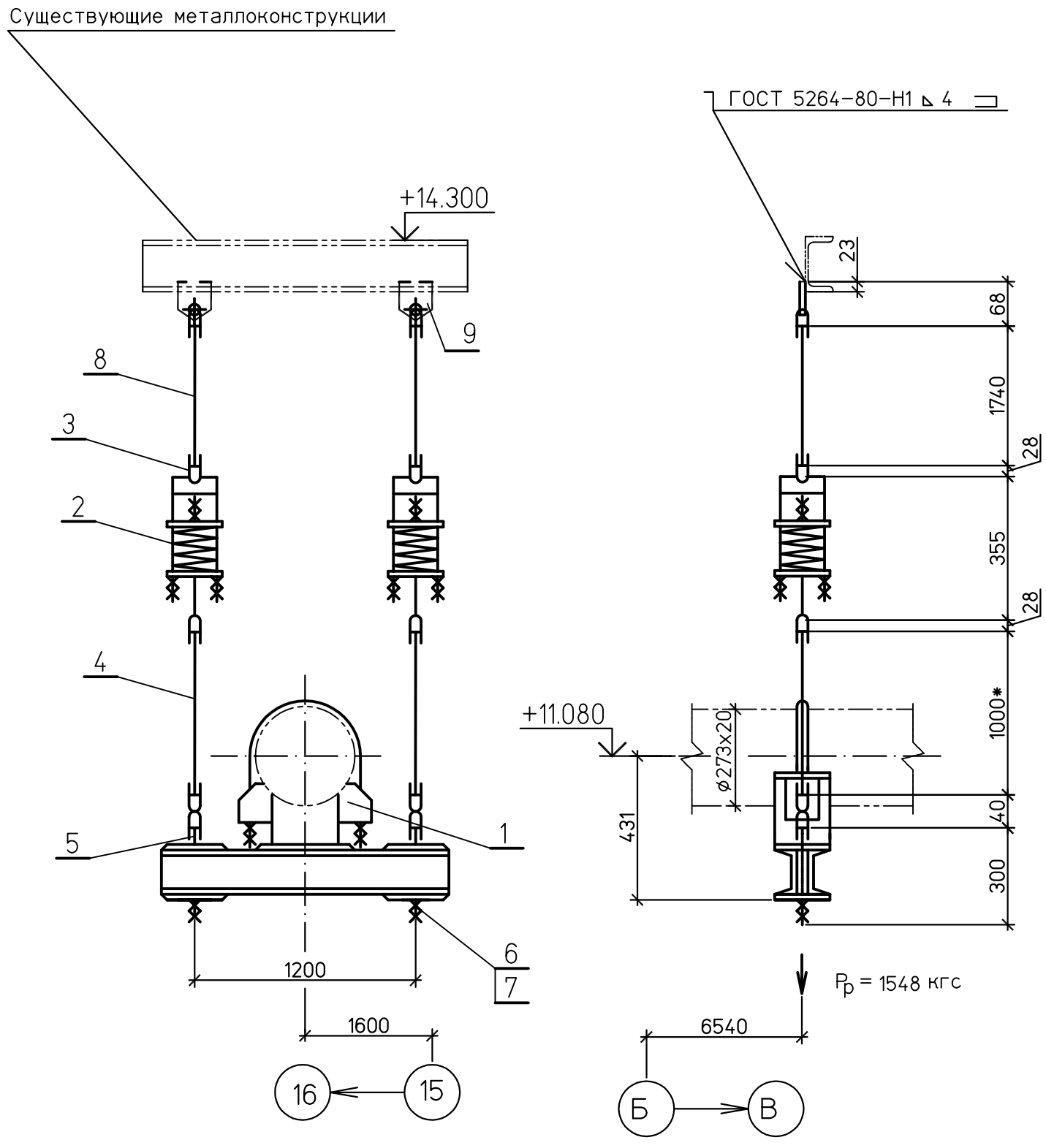

Спецификация деталей

Поз.	Обозначение	Наименование	Кол	Материал	Масса,кг ед.	Масса,кг общ.	Приме-чание
1	12 ОСТ 108.275.55-80	Блок хомутовый с опорной балкой	1	Сборный	41,2	41,2	
2	05 ОСТ 108.275.58-80	Блок пружинный	2	Сборный	16,3	32,6	
3	03 ОСТ 108.643.01-80	Ушко	8	20 ГОСТ1050-88	0,28	2,24	
4	ГОСТ 2590-88	Круг В-16 L=1000	2	Вст3пс2 ГОСТ380-88	1.58	3.16	Тягу обрезать на монтаже
5	12 ОСТ 108.632.03-80	Тяга с ушком	2	Сборный	1.12	2.24	
6	ГОСТ 5915-70	Гайка М16.5	2	Ст3кп2 ГОСТ380-88	0.019	0.038	
7	ГОСТ 5916-70	Гайка М16.5	2	Ст3кп2 ГОСТ380-88	0.011	0.022	
8	ГОСТ 2590-88	Круг В-16 L=1740	2	Вст3пс2 ГОСТ380-88	2.75	5.55	Тягу обрезать на монтаже
9	02 ОСТ 108.367.37-80	Проушина	2	ст3сп5 ГОСТ 14637-89	0,35	0,7	
10							
11							
	ГОСТ 9467-75	Наплавленный металл		Э42А		1,0	

ИТОГО: 88,8 кг

1 Монтажный чертеж №1350.12.38А-30UHJ-1600-TD лист 7.

2 Технические требования к сварке деталей опор трубопроводов смотрите ОСТ 108.275.50-80.

3 * Размер уточнить на монтаже.

ХАРАКТЕРИСТИКИ ПРУЖИНЫ											
ТАБЛИЧНЫЕ ДАННЫЕ			ПРИ УСТАНОВКЕ		В РАБОЧЕМ СОСТ.		В ХОЛОДН. СОСТ.		ПРИ ГИДРОИСПЫТ		Нагрузка на несущие конструк-ции
Допускаемая рабочая нагрузка Рмакс.кгс	Прогиб при допускаемой раб.нагр λмакс.мм	Высота пружины в своб. сост. Нсв.мм	Высота пружины Нуст.мм	Нагрузка на пружину Руст.кгс	Высота пружины Нраб.мм	Нагрузка на пружину Рраб.кгс	Высота пружины Нхол.мм	Нагрузка на пружину Рхол.кгс	Высота пружины Нг.мм	Нагрузка на пружину Рг.кгс	Рконстркгс
1190	70	188	146	707	143	774	145	728		678	2321

Изм.	Кол.уч.	Лист	№док.	Подп.	Дата	1350.12.38А-30UHJ-1600-TD
						Объекты III очереди строительства ЗАО СГК (ТЭЦ)
						Трубопроводы машзала БВД в осях 16-28 рядах А-В и внутристанционные трубопроводы.
Н. контр.		Михеев				Напорный трубопровод ПЭН ВД №8 до ПВД №4,5. Пружинная подвеска 59.
Проверил		Шкитилева				
Разработал		Михеев				

Стадия	Лист	Листов
р	9.12	

ОТКРЫТОЕ АКЦИОНЕРНОЕ ОБЩЕСТВО ИНСТИТУТ ТЕПЛОЭЛЕКТРОПРОЕКТ НИЖНИЙ НОВГОРОД

Взам. инв. №

Подпись и дата

Инв. № подл. 83547

Файл:

Формат А3